⑤ x/(y/)

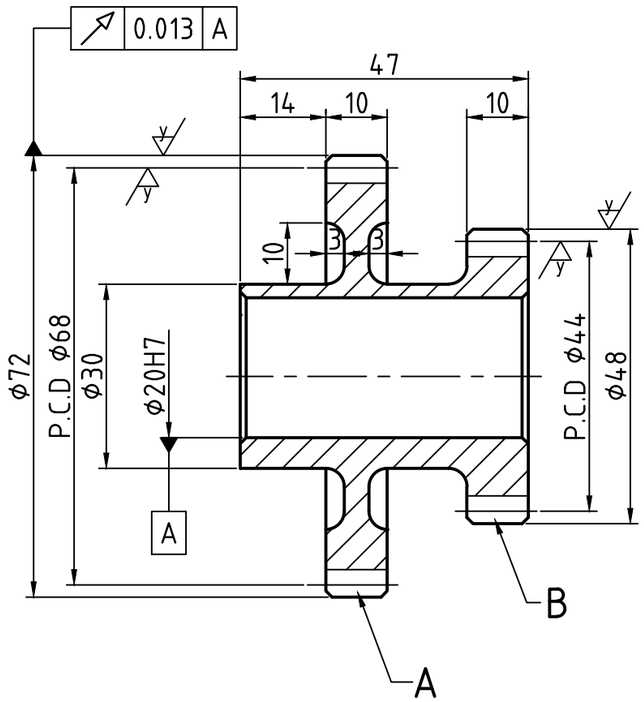

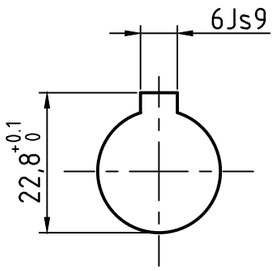

주 서

1. 일반공차
 가) 가공부 : KS B ISO 2768-m
 나) 주강부 : KS B 0418-B급

2. 도시되고 지시없는 모떼기는 C1, 라운드와 필렛은 R3
3. 일반 모떼기는 C0.2

4. 표면거칠기
 x/ = 3.2/, N8
 y/ = 0.8/, N6

스퍼기어 요목표			
구분 \ 품번		A	B
기어치형		표준	
공구	치형	보통 이	
	모듈	2	2
	압력각	20°	20°
잇수		34	22
피치원 지름		68	44
전체 이 높이		4.5	4.5
다듬질 방법		호브 절삭	
정밀도		KS B ISO 1328-1, 4급	

1	스퍼기어	SC480	1	384g
품 번	품 명	재 질	수 량	비 고
제 목	기어박스	수험번호		380813E1005
배 종 열			척 도	1 : 1
			각 법	3