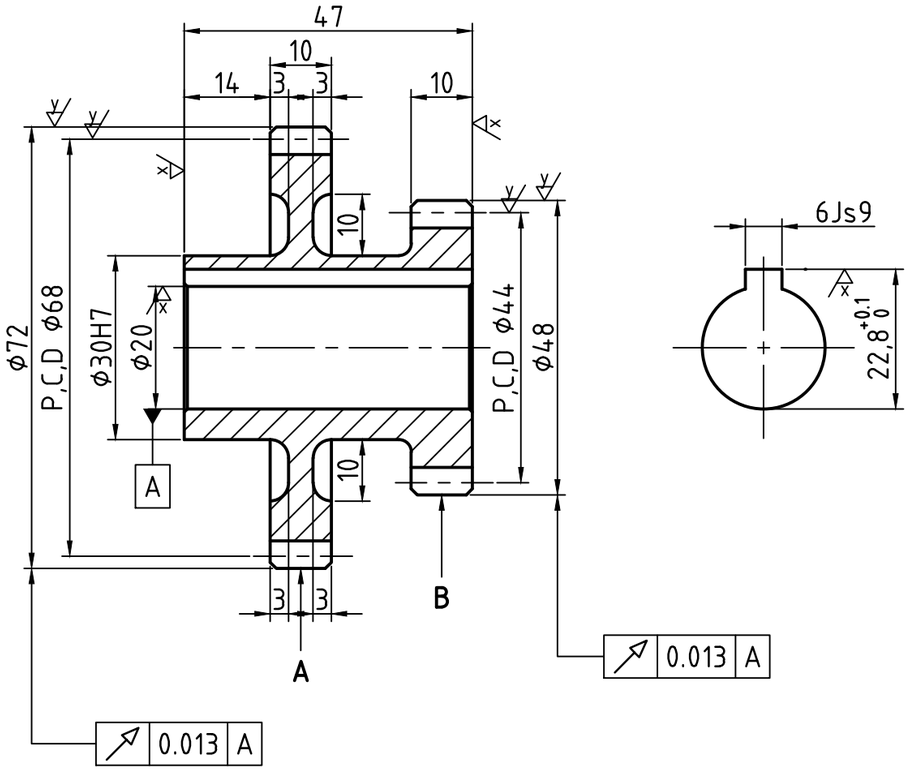

스퍼기어 요목표			
구분		A	B
기어치형		표준	
공구	치형	보통이	
	모듈	2	
	압력각	20°	
잇수		34	24
피치원 지름		φ68	φ48
전체 이 높이		4.5	
다듬질방법		기어치형	
정밀도		KS B ISO 1328-1. 4급	

주서

1. 일반공차 : 가) 주조부 : KS B 0250-CT11
   나) 가공부 : KS B ISO 2768-m
2. 도시되고 지시없는 모떼기는 1x45°, 모깍기는 R3
3. 일반 모떼기는 0.2x45°
4. ▽ 부위 외면 명녹색 도장
   내면 광명단 도장
5. 표면 거칠기 ▽ = ▽

   w = 12,5, N10

   x = 3,2, N8

   y = 0,8, N6

1	스퍼기어	SC480	1	405
품번	품명	재질	수량	비고
제목	기어박스	수험번호		380813E1006
조아라			척도	1 : 1
			각법	3각법