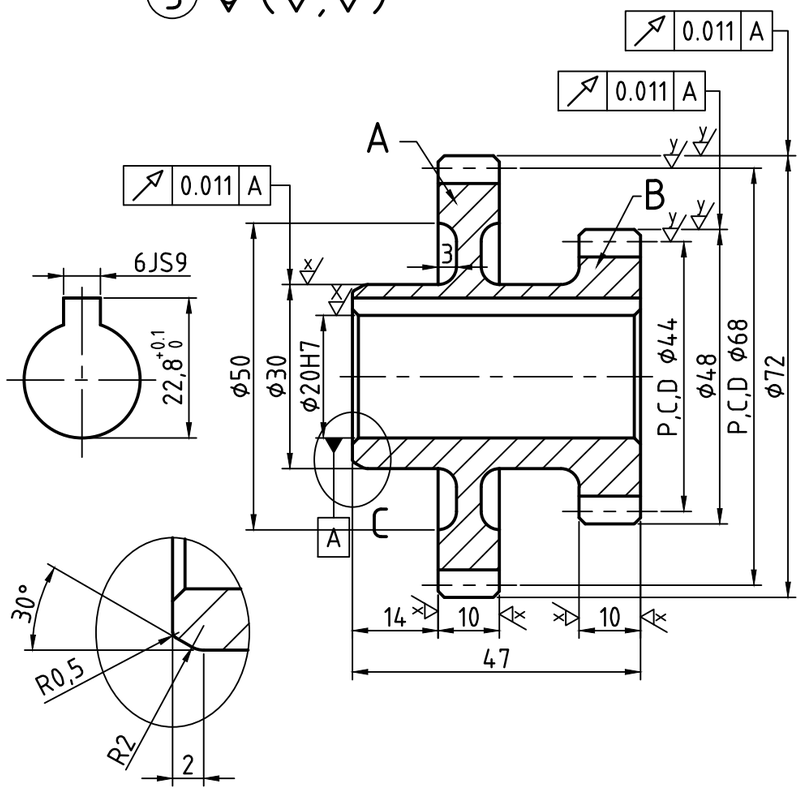

확대도C
(축척 2:1)

스퍼기어 요목표			
구분 \ 품번		5-A	5-B
기어치형		표준	
공 구	모듈	2	
	치형	보통이	
	압력각	20°	
전체 이 높이		4.5	
피치원 지름		Φ68	Φ44
잇 수		34	22
다듬질 방법		호브절삭	
정밀도		KS B ISO 1328-1,4급	

주 서

1. 일반공차 : 가) 가공부 : KS B ISO 2768-m
   나) 주조부 : KS B 0250-CT11
2. 도시되고 지시없는 모떼기는 1X45°,
   모깎기는 R3
3. 일반 모떼기는 0.2X45°
4. ✓ 부 외면 명녹색 도장
   내면 광명단 도장
5. 표면 거칠기

✓ = ✓
W/ = 12.5/, N10
X/ = 3.2/, N8
Y/ = 0.8/, N6

5	스퍼기어	SC480	1	383g
품번	품명	재질	수량	비고
제목	기어박스	수험번호		380813E1009
이 진 우			척도	1 : 1
			각법	3각법