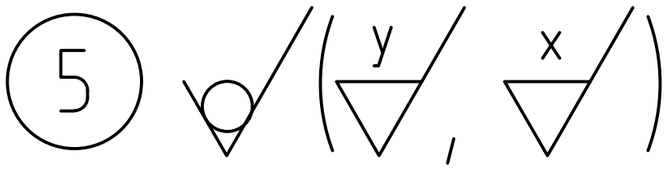

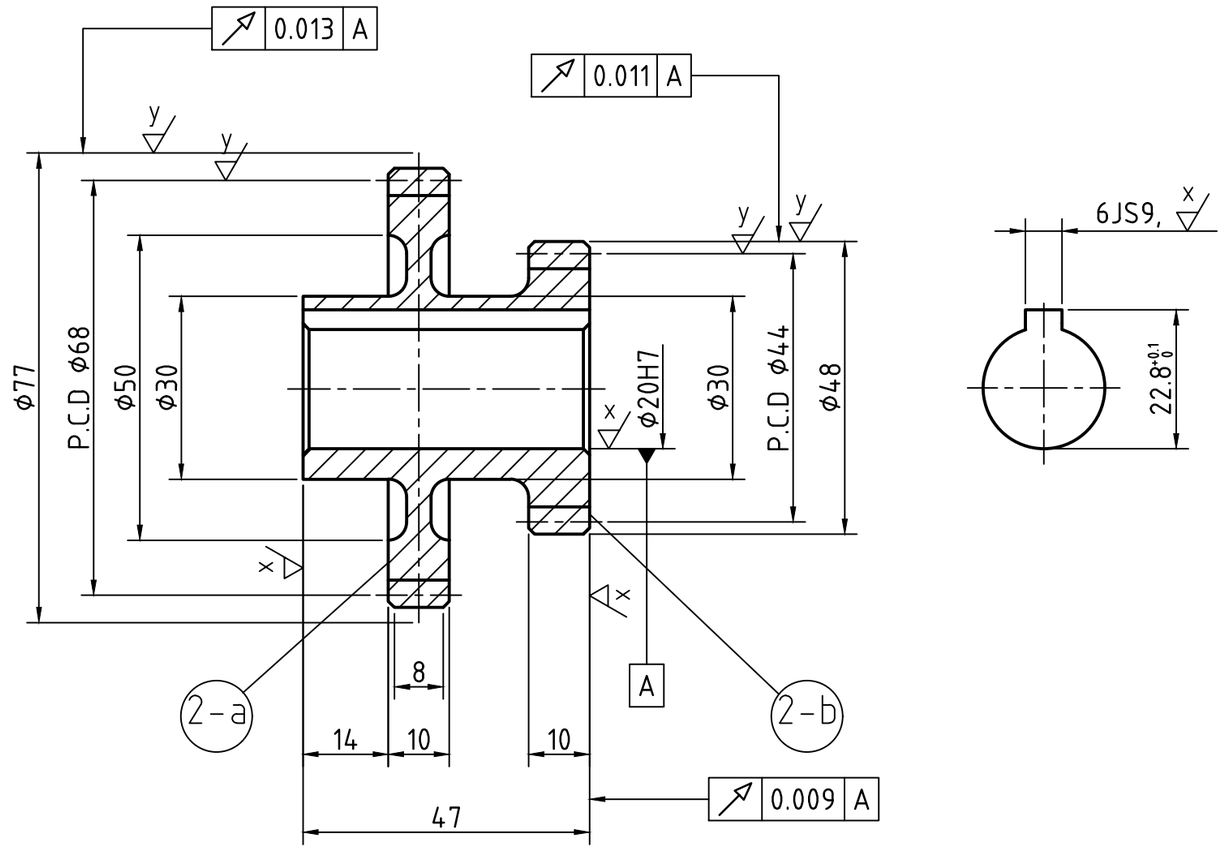

스퍼기어 요목표			
구분 \ 품번		2-a	2-b
기어치형		표준	
공구	치형	보통이	
	모듈	2	
	압력각	20°	
잇수		34	22
피치원 지름		ϕ 72	ϕ 48
전체 이 높이		4.5	
다듬질 방법		호브절삭	
정밀도		KS B ISO 1328-1,4급	

주서

1. 일반공차 - 가) 가공부 : KS B ISO 2768-m
   나) 주조부 : KS B 0250-CT11
   다) 주강부 : KS B 0418-B급
2. 도시되고 지시없는 모떼기는 1x45°, 모깎기는 R3
3. 일반 모떼기는 0.2x45°
4. 부위 외면 명녹색 도장
   내면 광명단 도장
5. 기어 치부 열처리 HRC 50±2
6. 표면 거칠기 ▽ = ▽
   ▽w = ▽12.5, N10
   ▽x = ▽3.2, N8
   ▽y = ▽0.8, N6

5	본체	SC480	1	383g
품번	품 명	재 질	수 량	비 고
제목	스퍼기어	수험번호		381017E1006
한국ATC센터			척 도	1:1
			각 법	삼각법