⑤ ✓ (x✓, y✓)

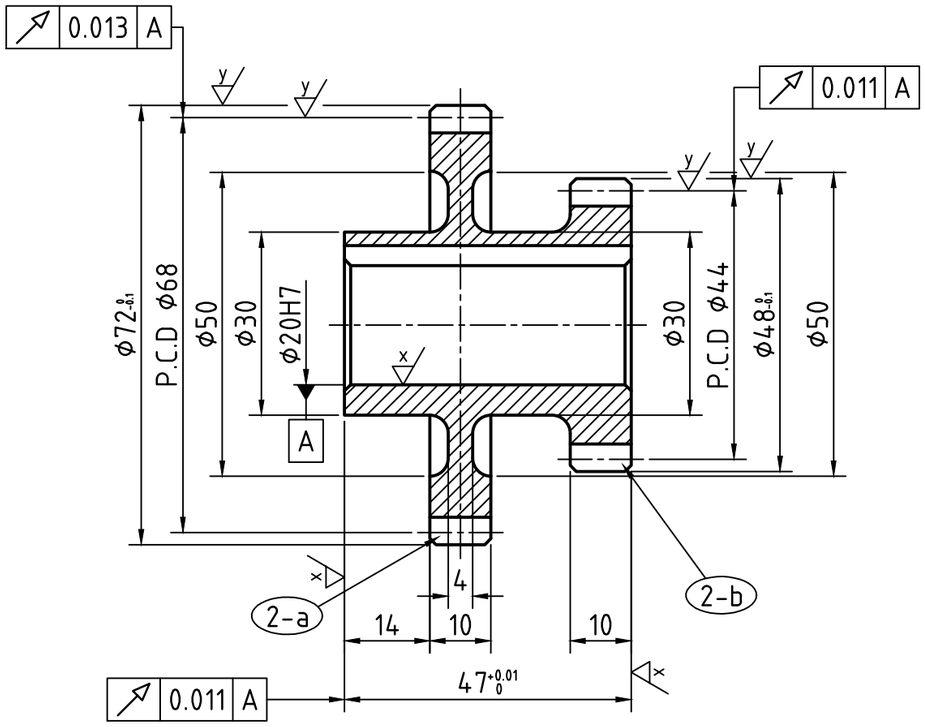

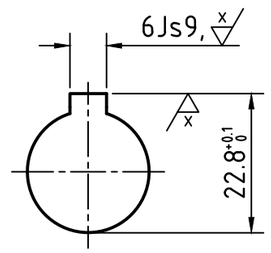

스퍼기어 요목표			
구분 \ 품번		2-a	2-b
기어치형		표준	
공 구	모듈	2	
	치형	보통이	
	압력각	20°	
전체 이 높이		4.5	
피치원 지름		φ68	φ44
잇 수		34	22
다듬질 방법		호브절삭	
정밀도		KS B ISO 1328-1, 4급	

주서

1. 일반공차 - 가) 가공부 : KS B ISO 2768-m
   나) 주조부 : KS B 0250-CT11
   다) 주강부 : KS B 0418-B급
2. 도시되고 지시없는 모떼기는 1x45°, 모깍기는 R3
3. 일반 모떼기는 0.2x45°
4. ✓ 부위 외면 명녹색 도장
   내면 광명단 도장
5. 기어 치부 열처리 HRC 50±2
6. 표면 거칠기

✓ = ✓

x✓ = 3.2✓ ,N8

y✓ = 0.8✓ ,N6

5	스퍼기어	SC480	1	
품번	품 명	재 질	수 량	비 고
제목	기어박스	수험번호		381017E1009
한국ATC센터(주)			척 도	1:1
			각 법	3각법