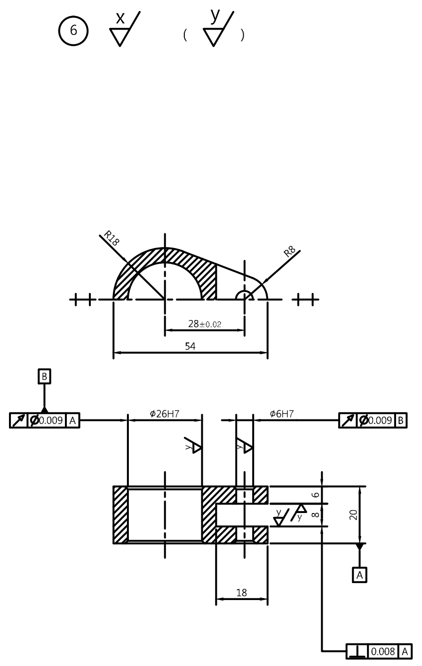

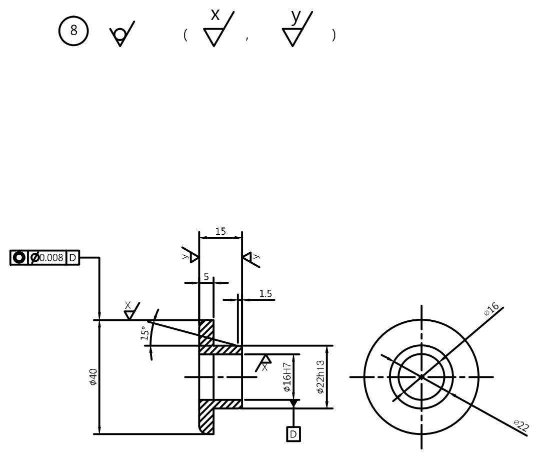

주서

1. 일반공차 - 가) 가공부 : KS B ISO 2768-m
나) 주조부 : KS B 0250-CT11
2.도시되고 지시없는 모떼기는 1x45°, 모깎기는 R3
3.일반모떼기는 0.2x45°
4. w 부위 외면 명녹색 도장
5.열처리 표면경도 HRC 50±2(품번 6)
6.표면 거칠기

=

w = 12.5, N10

x = 3.2, N8

y = 0.8, N6

8	가이드부시	CAC402	1	
6	링크	SCM415	1	
품번	품명	재질	수량	비고
제목	편심구동장치	수험번호		481209E1022
한국ATC센터(주)			척도	11
			각법	3각법