③ x (y)

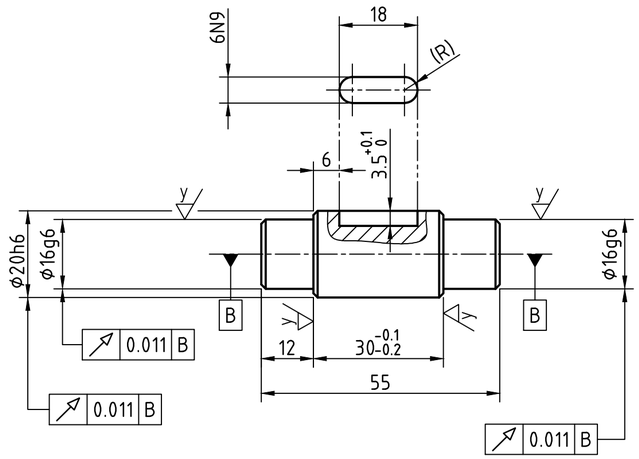

⑤ x (y)

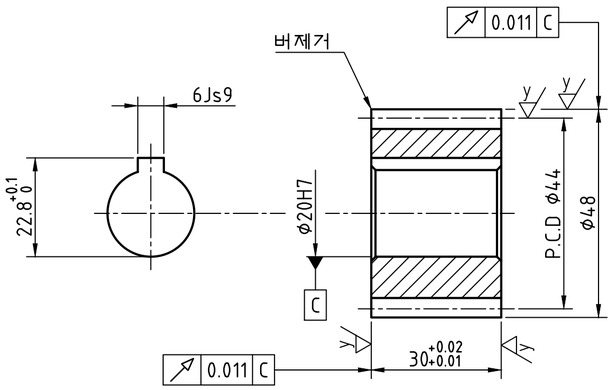

스퍼기어 요목표		
기어 치형		표준
공 구	모듈	2
	치형	보통이
	압력각	20°
전체 이 높이		4.5
피치원 지름		44
잇 수		22
다듬질 방법		호브절삭
정밀도		KS B ISO 1328-1, 4급

주서

1. 일반공차- 가) 가공부 : KS B ISO 2768-m
2. 도시되고 지시없는 모떼기는 1x45°, 모깎기는 R3
3. 일반 모떼기는 0.2x45°
4. 전체 열처리 HRC 50±2 (품번 3)
5. 기어 치부 열처리 HRC 50±2 (품번 5)
6. 표면 거칠기

x = 3.2 , N8

y = 0.8 , N6

품번	품명	재질	수량	비고
5	스퍼기어	SCM435	2	
3	서브축	SM45C	1	
제목	기어펌프	수험번호		490409E1003
한국ATC센터(주)			척도	1:1
			각법	3각법