4 (w, x, y)

6 w (x, y)

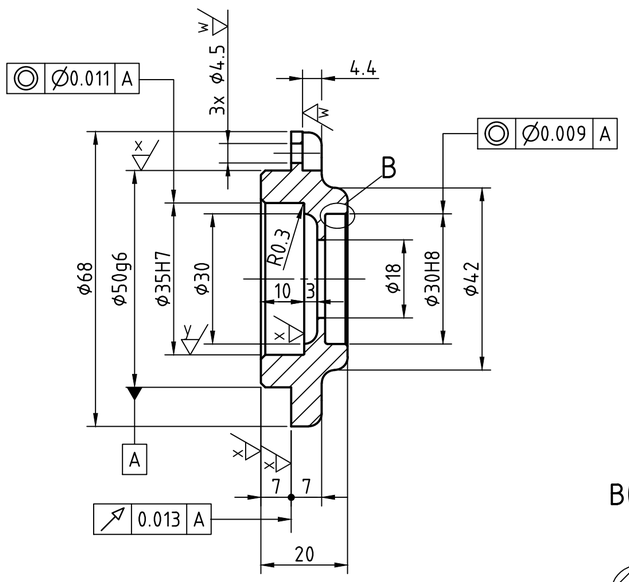

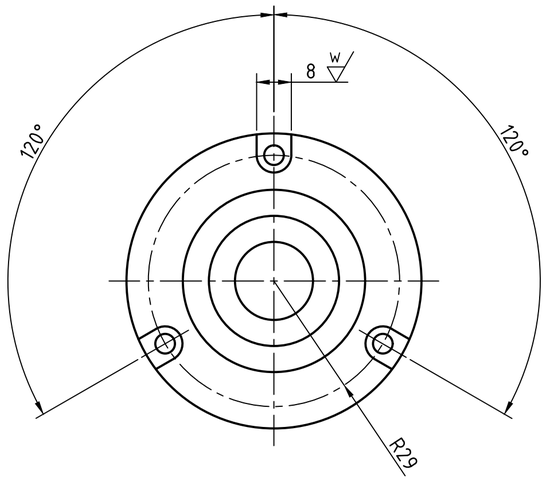

B(2:1)

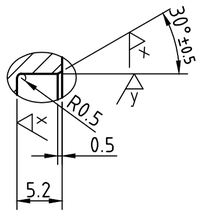

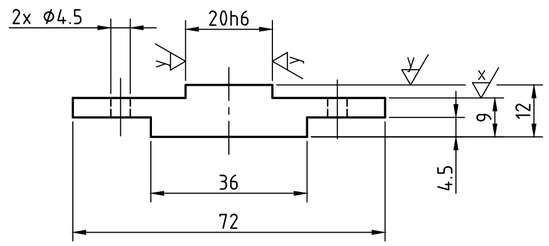

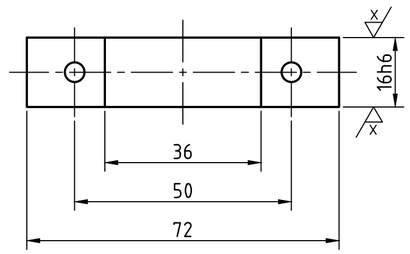

주서

1. 일반공차 - 가) 가공부 : KS B ISO 2768-m
   나) 주조부 : KS B 0250-CT11
2. 도시되고 지시없는 모떼기는 1x45°, 모깎기는 R3
3. 일반 모떼기는 0.2x45°
4. ✓부위 외면 명녹색 도장
   내면 광명단 도장 (품번 4)
5. 표면 거칠기
   ✓ = ✓
   w = 12.5 , N10
   x = 3.2 , N8
   y = 0.8 , N6

6	누름쇠	SM45C	1	
4	앞커버	GC250	1	
품번	품명	재질	수량	비고
제목	레크와 미니언	수험번호		491203E1037
한국ATC센터(주)			척도	1:1
			각법	3각법