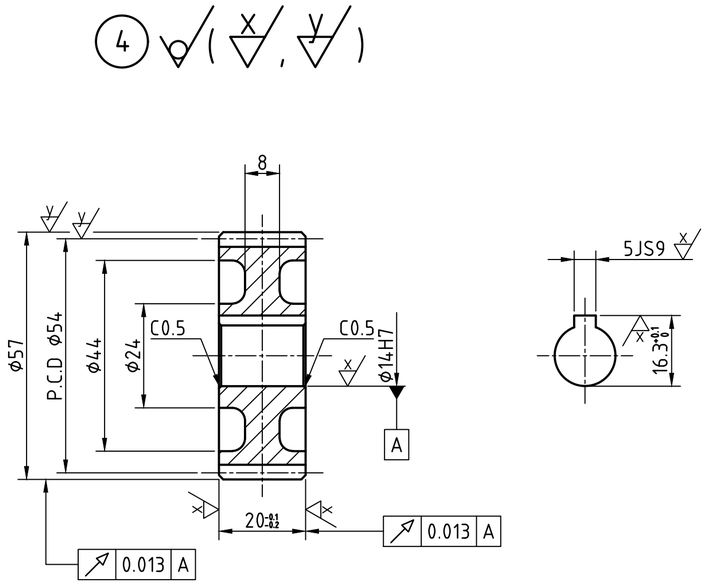

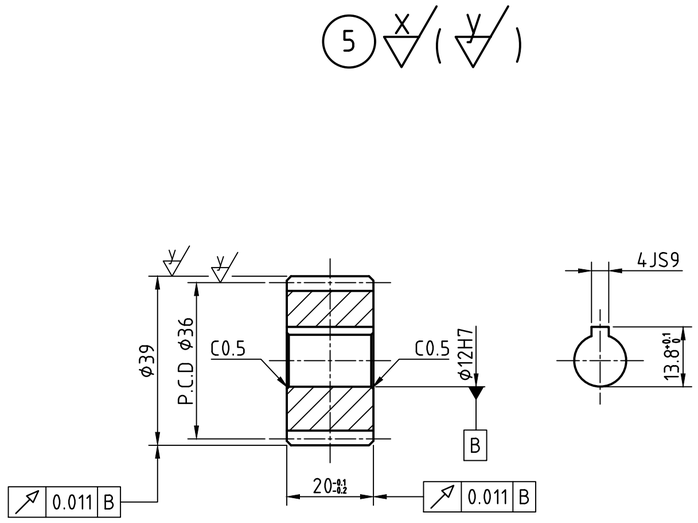

스퍼기어 요목표			
구분 \ 품번		④	⑤
1		표준	
공 구	모듈	1.5	
	치형	보통이	
	압력각	20°	
전체 이 높이		3.375	
피치원 지름		54	36
잇수		36	24
다듬질 방법		호브절삭	
정밀도		KS B ISO 1328-1. 4급	

주서

1.일반공차- 가) 가공부 - KS B ISO 2768-m
나) 주조부 - KS B 0250-CT11
다) 주강부 - KS B 0418-B급
2.도시되고 지시없는 모떼기는1x45° 모깎기는R3
3.일반모떼기는 0.2x45°
4. 부위 외면 명녹색 도장
내면 광명단 도장 후 가공 (품번 4)
5.기어 치부 열처리 HrC 50±2
6.파커라이징처리 (품번2)
7.표면 거칠기

=

x = 3.2 N8

y = 0.8 N6

5	스퍼기어 B	SCM435	1	
4	스퍼기어 A	SC480	1	
품번	품명	재질	수량	비고
제목	스퍼기어감속기	수험번호		700905E1007
한국ATC센터(주)			척도	1:1
			각법	3각법