1	본체	1:1.5

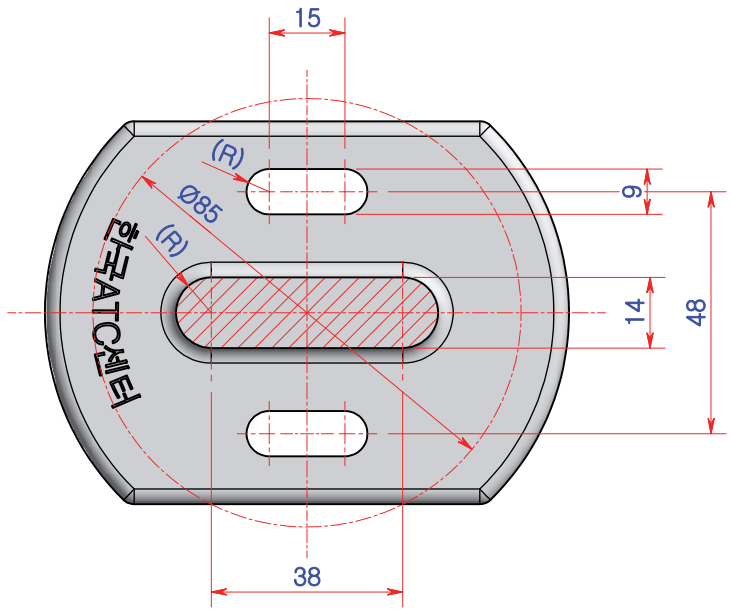

"단면뷰 A-A"

※엠보싱 문자 위치

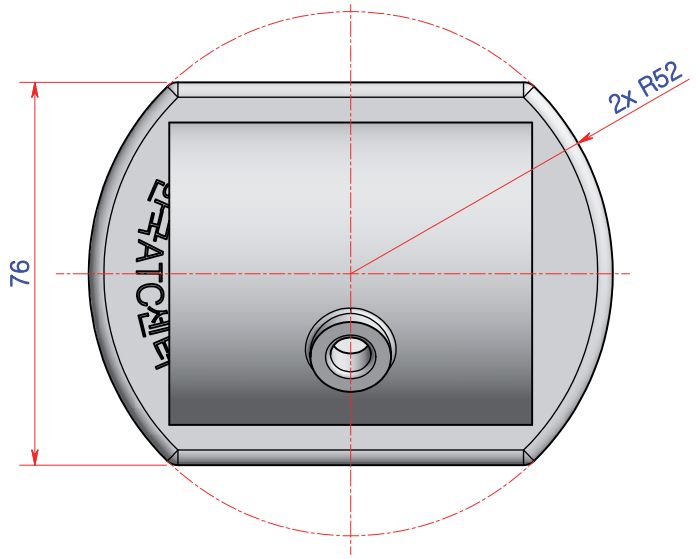

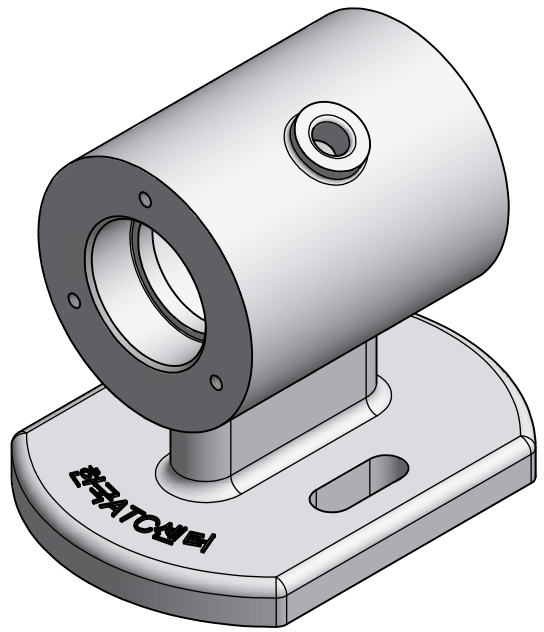

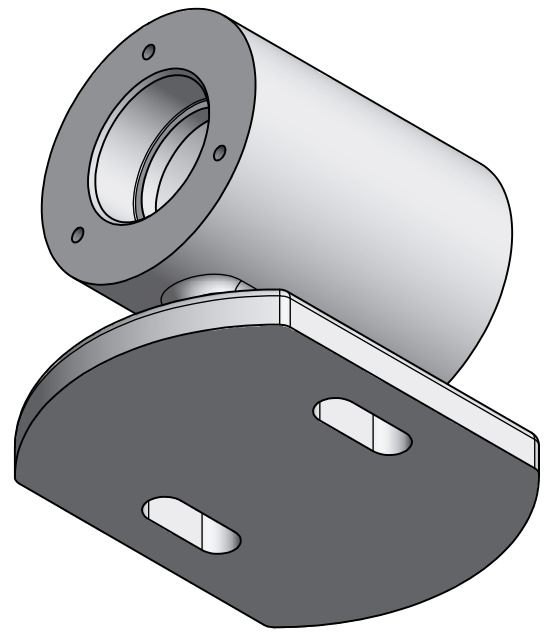

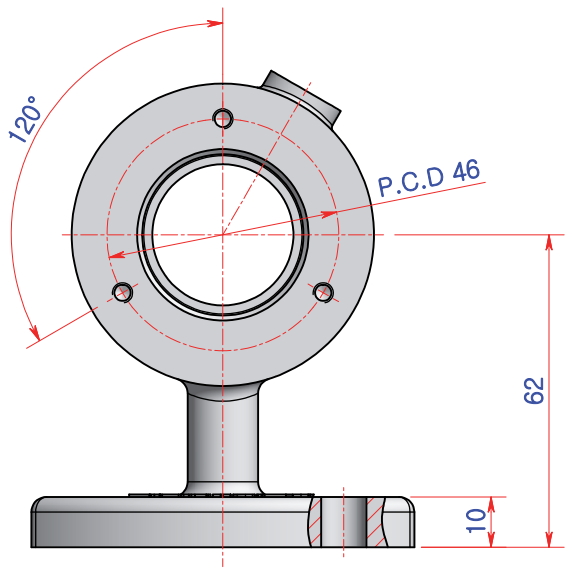

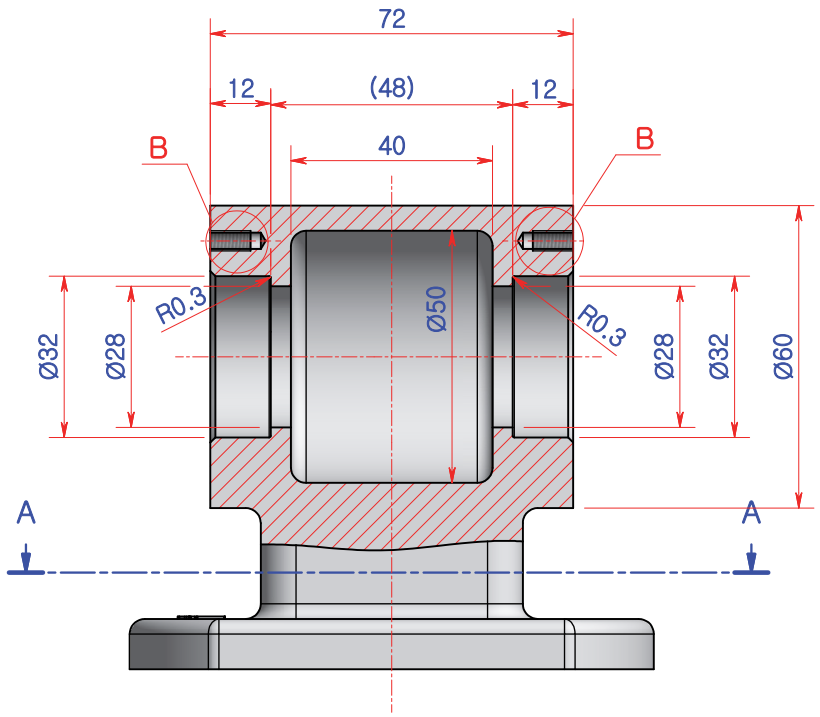

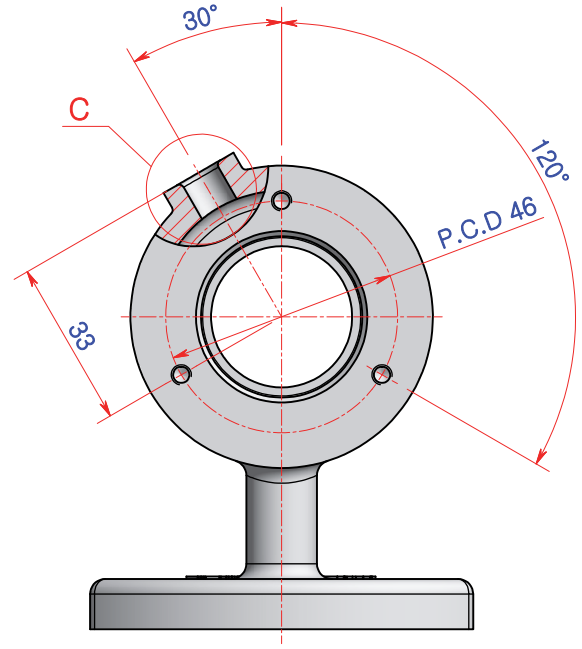

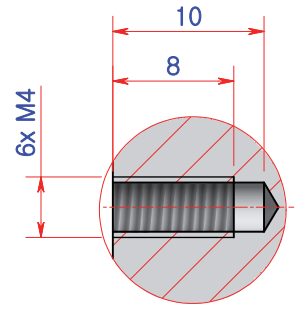

"상세뷰 B (2 : 1)"

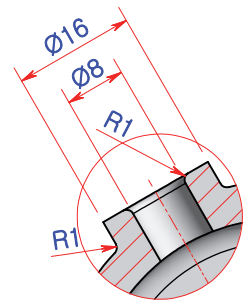

"상세뷰 C (1 : 1)"

질량	0.495	Kg

한국ATC센터	수험자명	김희진	시험일자	2022.02.19
	수험번호	720206V1026	용지크기	A3 3각법
	고사장명	더조은컴퓨터아트학원-울산		