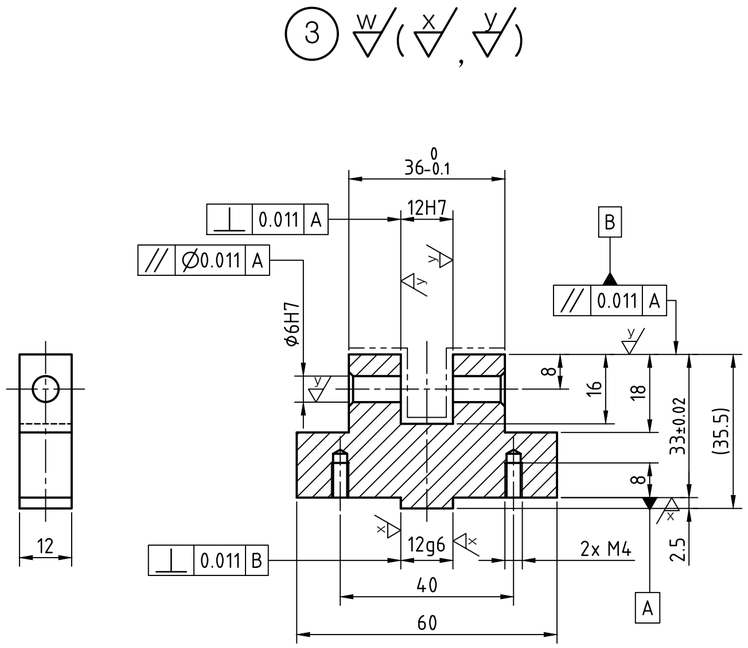

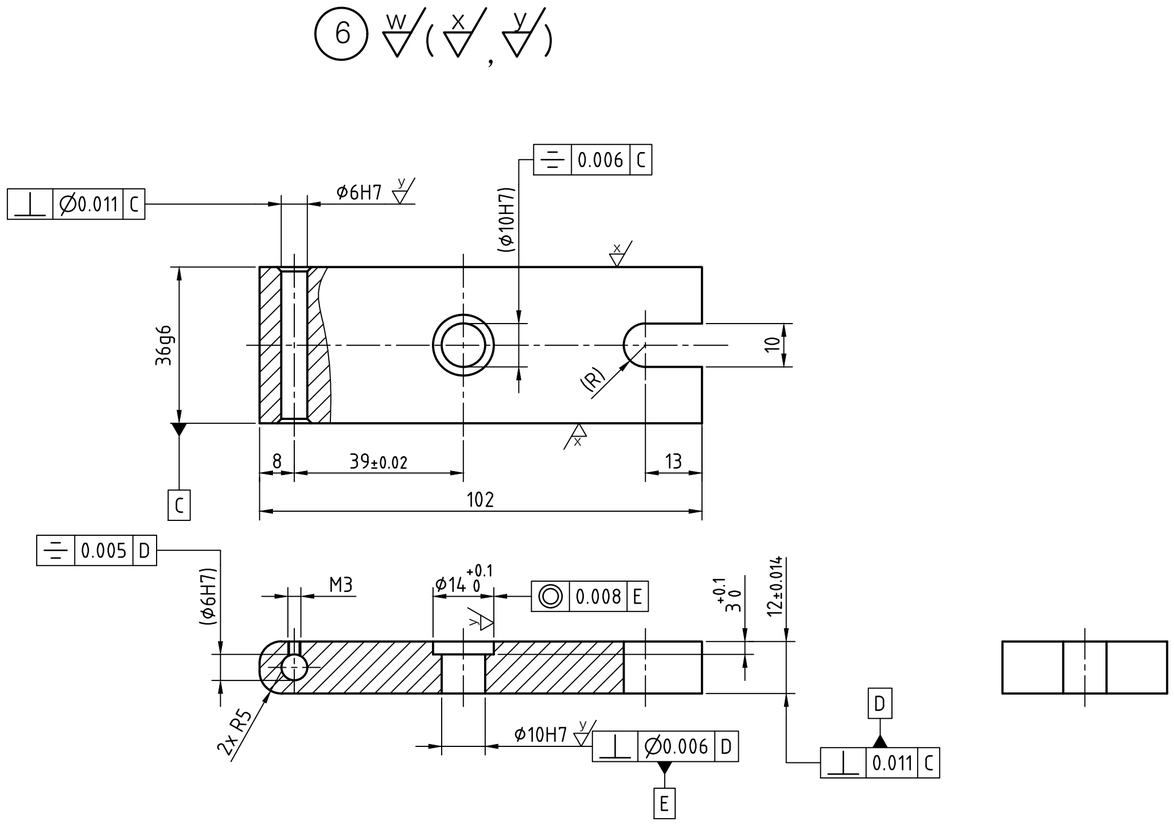

주서

1. 일반공차 - 가) 가공부 : KS B ISO 2768-m
2. 도시되고 지시없는 모떼기는 1x45°, 모깎기는 R3
3. 일반 모떼기는 0.2x45°
4. 전체 열처리 HRC 50±2 (부품 6)
5. ——--—— 표시부 열처리 HRC 50±2 (부품 3)
6. 파커라이징 처리
7. 표면 거칠기

w = 12.5, N10

x = 3.2, N8

y = 0.8, N6

6	부시 홀더	SM45C	1	
3	서포트	SM45C	1	
품번	품명	재질	수량	비고
제목	드릴지그	수험번호		730505E1007
한국ATC센터(주)			척도	1:1
			각법	3각법