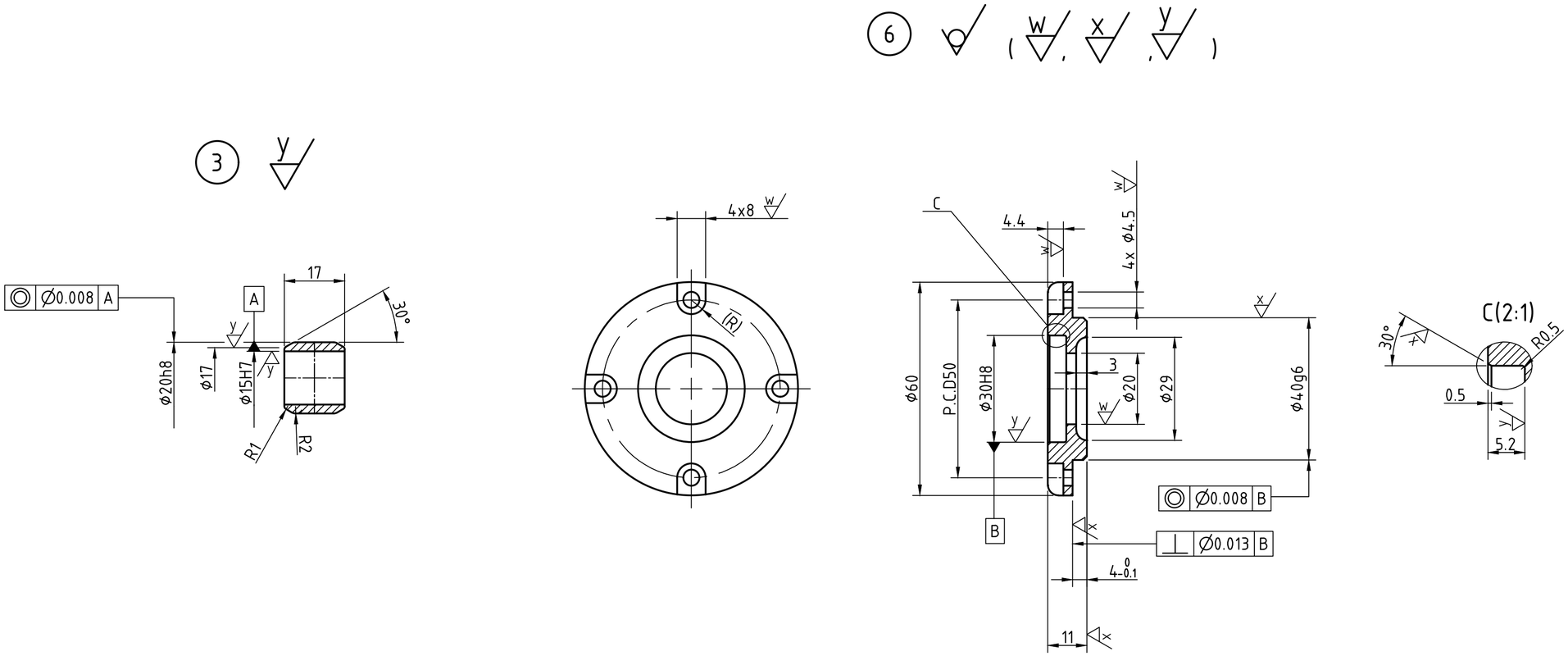

주서

1. 일반공차 - 가) 가공부 : KS B ISO 2768-m
   나) 주조부 : KS B 0250-CT11
2. 도시되고 지시없는 모떼기는 1x45°, 모깎기는 R3
3. 일반 모떼기는 0.2x45°
4. ✓ 부위 외면 명녹색 도장
   내면 광명단 도장(품번 6)
5. 기어 치부 열처리 HRC 50±2(품번 3)
6. 표면 거칠기

✓ = ✓

w ▽ = 12.5 ▽ , N10

x ▽ = 3.2 ▽ , N8

y ▽ = 0.8 ▽ , N6

6	커버	GC250	1	
3	칼라	SM45C	1	
품번	품명	재질	수량	비고
제목	동력전달장치	수험번호		730509E1007
한국ATC센터(주)			척도	1:1
			각법	3각법