5 (w , x , y)

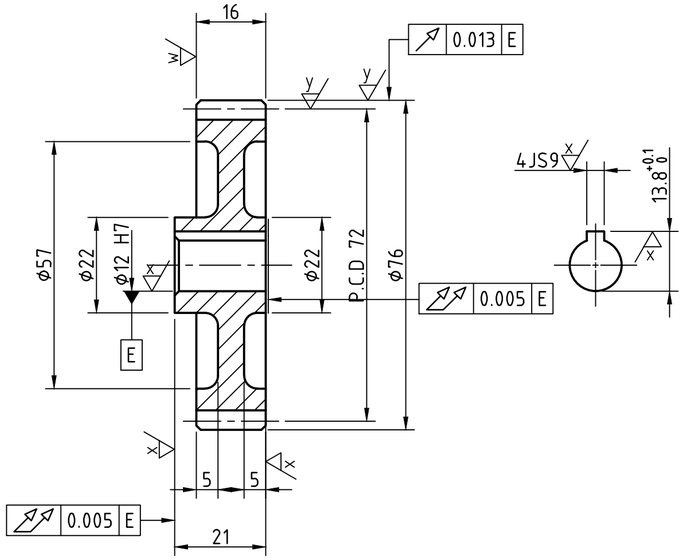

7 (x , y)

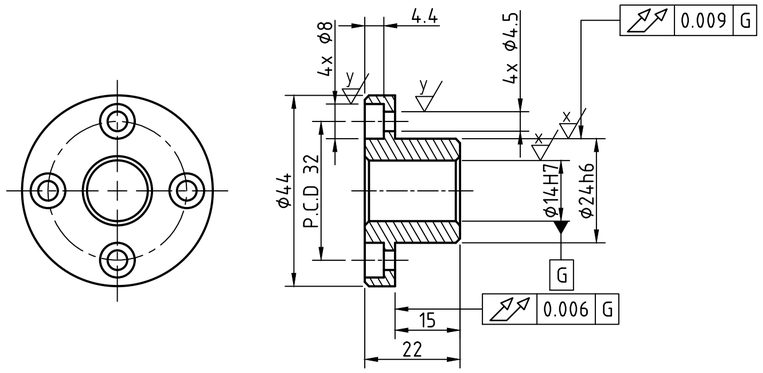

스퍼기어 요목표		
기어 치형		표준
공구	모듈	2
	치형	보통이
	압력각	20°
전체 이 높이		4.5
피치원 지름		72
잇수		36
다듬질 방법		호브절삭
정밀도		KS B ISO 1328-1, 4급

주서

1. 일반공차 - 가) 가공부 : KS B ISO 2768-m
   나) 주강부 : KS B 0418-B급
2. 도시되고 지시없는 모떼기는 1x45°, 모깎기는 R3
3. 일반 모떼기는 0.2x45°
4. 부위 외면 명녹색 도장
   내면 광명단 도장
5. 기어 치부 열처리 HRC 50±2(부품 5)
6. 표면 거칠기

=

w = 12.5 , N10

x = 3.2 , N8

y = 0.8 , N6

7	부시	CAC402	1	
5	스퍼기어	SC480	1	
품번	품명	재질	수량	비고
제목	편심왕복장치-1	수험번호		740407E1010
한국ATC센터(주)			척도	1:1
			각법	3각법